БЕТОНОЗМІШУВАЧ БРС 130,165,200

ПАСПОРТ І ІНСТРУКЦІЯ КОРИСТУВАЧА

Ми вдячні вам за придбання бетонозмішувача виробництва ТзОВ ВП «Вектор-08" Україна.

Перед роботою ретельно вивчіть дану інструкцію особливо вказівки щодо безпеки і переконайтесь, що ви все вірно зрозуміли!

Особливості конструкції, які роблять бетонозмішувач безпечним і надійним

Рама зварена з квадратних труб і забезпечує надійність всієї конструкції.
Пластиковий корпус і колеса виготовлені з ударостійкого полімеру.
На вибір пропонується два види вінця: чавунний і металокомпозитний.
Шестерня виготовлена методом литва у форму з подальшим гартуванням.
Регулювання зазору зачеплення – подовжує термін використання шестерні.
Шків вироблений з алюмінію.
Двигун бетонозмішувача обладнаний термозахистом від перегріву.

ТЕХНІЧНІ ХАРАКТЕРИСТИКИ

БРС-130 **БРС-165** **БРС-200**

Тип	БРС - 130 (ч/к)*	БРС - 165 (ч/к)	БРС - 200
Об'єм баку (л) -	130	165	200
Об'єм суміші (л) -	110	135	165
Довжина (м) -	1.1	1,18	1,18
Ширина (м) -	0,78	0,78	0,88
Висота (м) -	1,16	1,21	1,25
Вага ч/к (кг) -	60/55	63/65	75
Змінний одноф. струм (V) -	220	220	220
Потужність двигуна (W) -	750	750	1000

Комплектація чавунним або металлокомпозитним вінцем

Символи на приладі та в інструкції

УВАГА! Перед роботою ретельно вивчіть дану інструкцію

УВАГА! Перед відкриттям пластикового корпусу приводу від'єднати вилку від джерела живлення

УВАГА! Техобслуговування проводити тільки після від'єднання вилки від джерела живлення!

УВАГА! Зубчатий вінець не змащувати!

Другий клас електричної безпеки

1. ЗАСТОСУВАННЯ ТА МЕЖІ ЗАСТОСУВАННЯ

Побутові бетонозмішувачі типу БРС в-ва ТзОВ ВП «Вектор-08» призначені виключно для замісу бетону і будівельних цементних розчинів при температурі 0°С- 40°С.

Бетонозмішувач не призначений для використання в цілях харчової промисловості, для перемішування різних рідин і порошків та вибухонебезпечних речовин.
Бетонозмішувач не призначений для роботи у вибухонебезпечному середовищі

2. ВКАЗІВКИ ЩОДО БЕЗПЕКИ ТА ЗАЛИШКОВІ РИЗИКИ

Перед роботою ретельно вивчіть дану інструкцію і переконайтесь, що ви все вірно зрозуміли.

ЗВЕРНІТЬ УВАГУ НА ВИКЛАДЕНІ ВКАЗІВКИ ДЛЯ БЕЗПЕЧНОГО КОРИСТУВАННЯ БЕТОНОЗМІШУВАЧЕМ, ЇХ ВИВЧЕННЯ БУДЕ СЛУГУВАТИ ЗАПОРУКОЮ ВАШОЇ БЕЗПЕКИ!

Заборонено користування бетонозмішувачем дітям, молодшим 16 років, або особам, не здатним нести відповідальність за дотримання техніки безпеки.
Заборонено переміщення бетонозмішувача власними колесами крім меж будівельного майданчика. Буксирування заборонено! Переміщення заповненого бетонозмішувача також заборонено.
Робоче місце повинно бути просторим, безпечним для пересування людини і тачки та достатньо освітленим. Перед включенням перевірте цілісність і комплектність всіх вузлів і деталей бетонозмішувача. Робота з некомплектним або таким, який має пошкоджені вузли (шнур, захисні частини, колеса та інше), бетонозмішувачем категорично заборонена!

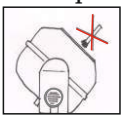

Забороняється при роботі класти руки на рухомі частини бетонозмішувача та використовувати додаткові засоби для прискорення перемішування розчину (лопата, арматура та інше).

3. ЕЛЕКТРИЧНА БЕЗПЕКА

ПРИ НЕДОТРИМАННІ ВИМОГ ІСНУЄ ЗАГРОЗА ЖИТТЮ!

Категорично забороняється робота бетонозмішувача зі знятою або пошкодженною кришкою двигуна!

Заборонено використання саморобних розеток і кабельних з'єднань, а також використання пошкодженого кабелю або вилки. Для запобігання короткого замкнення слідкуйте за чистотою контактів і відсутністю між ними сторонніх предметів.

Забороняється заміна шнура з метою його подовження. Для підключення використовуйте вологонепроникний подовжувальний кабель, який відповідає вимогам IEC 245-4 1980 (DIN 57 282) перерізом 3×1,5. Цього перерізу достатньо для кабелю довжиною 25 м. Не допускайте знаходження кабелю в зоні переміщення тачки.

Увага! Бетонозмішувач має 2-ий клас електробезпеки, що дозволяє його під'єднати до звичайної побутової розетки (230В) з запобіжником 10А. Другий клас електробезпеки зберігається при використанні оригінальних запчастин і збереженні заводських дистанцій ізоляції.

4. ЕКСПЛУАТАЦІЯ БЕТОНОЗМІШУВАЧА

Бетонозмішувач поставляється як в зібраному, так і розібраному стані. Для зборки скористайтесь інструкцією для зборки бетонозмішувача. Вам необхідно ретельно слідкувати за правилами ТБ і правильністю зборки бетонозмішувача.

Встановіть бетонозмішувач на горизонтальну, рівну, міцну поверхню.

Повністю розмотайте кабель і підключіть його до джерела живлення 220В, 50 Гц. Для пуску використайте кнопку, яка знаходиться на боковій частині корпусу приводу. Рекомендуємо виконувати завантаження компонентами розчину зі сторони бетонозмішувача, де руль буде зліва від вас. Це зменшить ризик потрапляння каміння в зачеплення шестерні з вінцем.

Двигун бетонозмішувача оснащений термозахистом типу SEKI ST22, 135°C, в разі перегріву двигуна спрацює захист і бетонозмішувач зупиниться, для повторного запуску необхідно обов'язково дочекатись охолодження двигуна і за допомогою кнопки запустити бетонозмішувач. Якщо зупинка буде повторюватись систематично, то це може бути наслідком виходу з ладу двигуна. В такому випадку зверніться до виробника або уповноваженого представника.

Завантаження бетонозмішувача компонентами здійснювати тільки при обертанні баку. В разі незапланованої зупинки бетонозмішувача з наповненим баком, встановіть руль в положення (1) Рис.1 і тільки після цього здійсніть запуск двигуна.

Забороняється запуск бетонозмішувача з повним баком. Перед запуском частково звільніть бак.
Категорично забороняється робота бетонозмішувача зі знятою або пошкодженою кришкою двигуна.

Розташування баку: позиції 2 і 3 для замісу бетону, 4 і 5 для замісу розчину, 6 і 7 для виливу суміші. Для зберігання встановіть бак в положення 8.

Скидання суміші проводити тільки при обертанні баку.

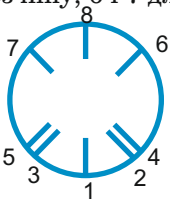

Рис.1

Поради по приготуванню бетону:

1. Додайте орієнтовно необхідну кількість води і основу бетону (щебінь, пісок, гравій).
2. Додайте цемент (дивіться пропорцію на мішках з цементом).
3. Повторіть операцію 1 і 2 для отримування оптимального складу.
Для приготування якісного розчину або бетону не допускайте виділення води в розчині або неоднорідності розчину.

Не залишайте бетонозмішувач виключеним більше ніж на 30 хв., після замішування, для запобігання застигання суміші на стінках баку. Для скидання суміші опустіть стопор баку 10 (див. Інструкцію по зборці Рис. 4) натиснувши ногою і міцно утримуючи руль двома руками. Повільно нахиляйте руль до положення 6 або 7 фіксатора, а далі до повного опустошення баку.

5. ЧИСТКА БЕТОНОЗМІШУВАЧА

Для чистки внутрішньої поверхні баку включіть бетонозмішувач і встановіть його в положення 5 або 4 Рис.1. Додайте в бак воду і декілька лопат гравію. Через 5 хв звільніть повністю бак від води і гравію та встановіть його в положення 8. Чистка внутрішньої поверхні баку дозволяється струменем води тільки при від'єднанні від джерела живлення. Не піддавайте пластиковий корпус двигуна прямому впливу води. Слідкуйте за чистотою зубчатого вінця. Це продовжить строк роботи шестерні. Заборонено наносити удари повінцю! Проводьте чистку після кожного використання бетонозмішувача.

6. ТРАНСПОРТУВАННЯ

Перед транспортуванням від'єднайте бетонозмішувач від джерела живлення. Підіймати бетонозмішувач за пластиковий корпус заборонено. Для цього використовуйте руль і каркас. Заборонено переміщення бетонозмішувача власними колесами, крім меж будівельного майданчика.

STOP

Буксирування заборонено!
Переміщення заповненого бетонозмішувача також заборонено!

7. ЕКОЛОГІЯ І УТИЛІЗАЦІЯ

Компоненти бетонозмішувача не мають в собі шкідливих для навколишнього середовища сполук. Для утилізації бетонозмішувача ви можете розібрати і здати його компоненти в центри прийому вторинної сировини.

8. РЕМОНТ І ТЕХОБСЛУГОВУВАННЯ

Техобслуговування проводити тільки після від'єднання від джерела живлення!

Для отримання інформації по ремонту і запасним частинам дивіться доповнення в паспорті, також для консультації можете зв'язатись з нашими представниками або безпосередньо з нами. Особливу увагу приділіть цілісності захисних елементів і при потребі замініть їх на нові. Використовуйте тільки оригінальні запасні частини.

Збої	Можливі причини	Усунення
Не працює двигун	а) Не має живлення б) Несправний кабель живлення в) Перегрів двигуна	а) Перевірте наявність живлення в розетці справним і безпечним побутовим приладом або тестером (для експертів) б) Перевірте кабель (для експертів) в) Дочекайтесь, коли двигун охолоне
Двигун працює (гудить), але бак не обертається	а) Недостатній натяг ременя б) Несправний конденсатор в) Заклинювання підшипників або двигун вийшов з ладу	а) Відрегулюйте натяг ременя (Доп.1) б) Замініть конденсатор на новий відповідної ємності в) Зверніться за консультацією до представників або експертів

STOP Ремонт електричної частини проводиться або в сервісному центрі, або кваліфікованими електриками-експертами

9. УМОВИ ГАРАНТІЇ

«Виробник» - ТзОВ ВП «Вектор-08»
«Продавець» - організація або приватна особа–підприємець, який заключив договір про співпрацю з ТзОВ ВП «Вектор-08»
«Покупець» - фізична або юридична особа, яка придбала бетонозмішувач

Строк придатності 4 роки з дня виготовлення.

Гарантійний строк експлуатації - 2000 годин з моменту запуску в роботу, але не більше ніж 1 рік з дня продажу. Окремо надається гарантія на металокомпозитний вінець - 1,5 року.

Гарантія не розповсюджується на випадки використання бетонозмішувача не за призначенням (пункт 1 паспорту) або при порушенні правил використання і обслуговування бетонозмішувача наведених в паспорті.
Гарантія не надається при втраті або невідповідно оформленому паспорті (відсутність штампу «Виробника», відмітки «Продавця», дати продажу).
Після придбання бетонозмішувача «Покупцем», про що робиться відмітка «Продавцем» в паспорті, скарги з приводу комплектності не приймаються.
Гарантійні зобов'язання надаються за таким порядком:
а) отримання рекламації «Покупця» «Продавцем»;
б) складання «Продавцем» акту дефектації у вільній формі і відправка його «Виробнику»;
в) на свій розсуд виробник приймає рішення щодо можливості і місця здійснення ремонту;
г) рішення про гарантійну заміну бетонозмішувача приймається «Виробником» протягом 3-ох робочих днів з моменту отримання акту дефектації від «Продавця».

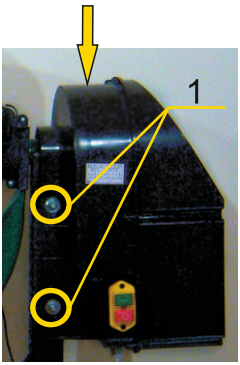

Рис. 1

Доповнення 1

Регулювання натягу ременя приводу

В бетонозмішувачі використовується ремінна передача для обертання баку. З часом натяг ременя може послабшати і призвести до проковзування на шківу. Для запобігання цьому відрегулюйте натяг ременя див. (Рис. 1)
1. Послабте болти (1).
2. Надавіть рукою на верхню частину приводу (2) до характерного упору і в такому стані затягніть болти (1) кріплення корпусу.

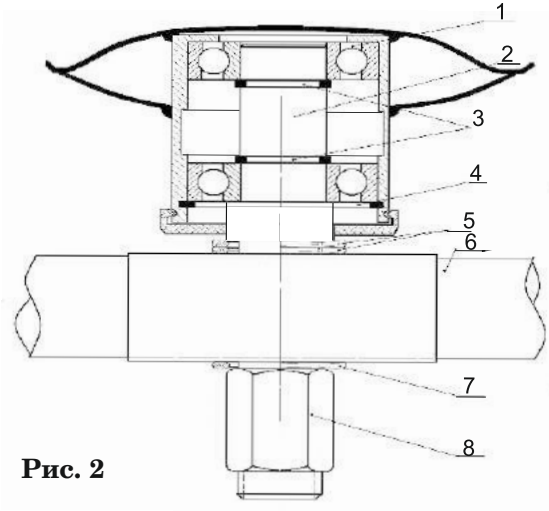

Рис. 2

Доповнення 2

Вузол нижньої опори чаші

1. Шарикопідшипник 6007 по Європейській класифікації, по ГОСТ 80107
2. Вісь баку
3. Кільце стопорне
4. Кільце стопорне
5. Шайба регулювальна
6. Дуга
7. Шайба-гровер
8. Гайка

В бетонозмішувачі використовується зачеплення шестерня – вінець. З часом це зачеплення потрібно регулювати за допомогою шайб 5 (Рис. 2), забравши одну чи дві, залежно від потреби. Зазор між вінцем і шестернею повинен бути три чверті зуба.

Доповнення 3 (Рис. 4)

ІНСТРУКЦІЯ ПО ЗБОРЦІ БЕТОНОЗМІШУВАЧА

Для зборки бетонозмішувача вам знадобляться:
Ключ накидний або торцевий на 13 (гайка М8) – 2 шт.
Викрутка хрестоподібна, довжина не менше 120 мм.
Кільцезйомник для зовнішніх стопорних кілець.

1. Одягніть транспортувальні колеса (7) на колісну вісь і закріпіть стопорні кільця А26.
2. Прикріпіть трубу – поперечину (3) до стійки (1) і (2) за допомогою гайки, гровера, шайб і болтів, як показано на Рис. 4.
3. Чашу в зборі з дугою (4) встановіть на стійку згідно з рисунком.
4. За допомогою хомутів (8) зафіксуйте дугу чаші на стійках (1, 2) каркасу і закріпіть їх болтами, шайбою і гайкою.
5. Зборка корпусу:

5.1. Розгвинтити гвинти корпусу приводу (3) див. «Інструкція по заміні комплектуючих» (Рис. 6) і зніміть кришку корпусу (5.2) Рис. 4.

5.2. Одягніть на стійку (1) корпус приводу (5.1) до поєднання кріпильних отворів стійки і корпусу і наживіть болтовим з'єднанням, трішки затягнувши.

⚠ **Прослідкуйте, щоб корпус (5.1) був розміщений строго паралельно стійці (1)**

5.3 Наживіть шків (2) Рис. 7 «Інструкція по заміні комплектуючих» стороною з ребрами жорсткості всередину до упору і одягніть стопорне кільце.

5.4 Одягніть ремінь на вал двигуна і на шків, здійсніть натяг ременя (Доповнення 1)

⚠ **Натяг ременя здійсніть без кришки (5.2), здійснив упор руками на жорсткий край (внутрішній) корпуса (5.1).**

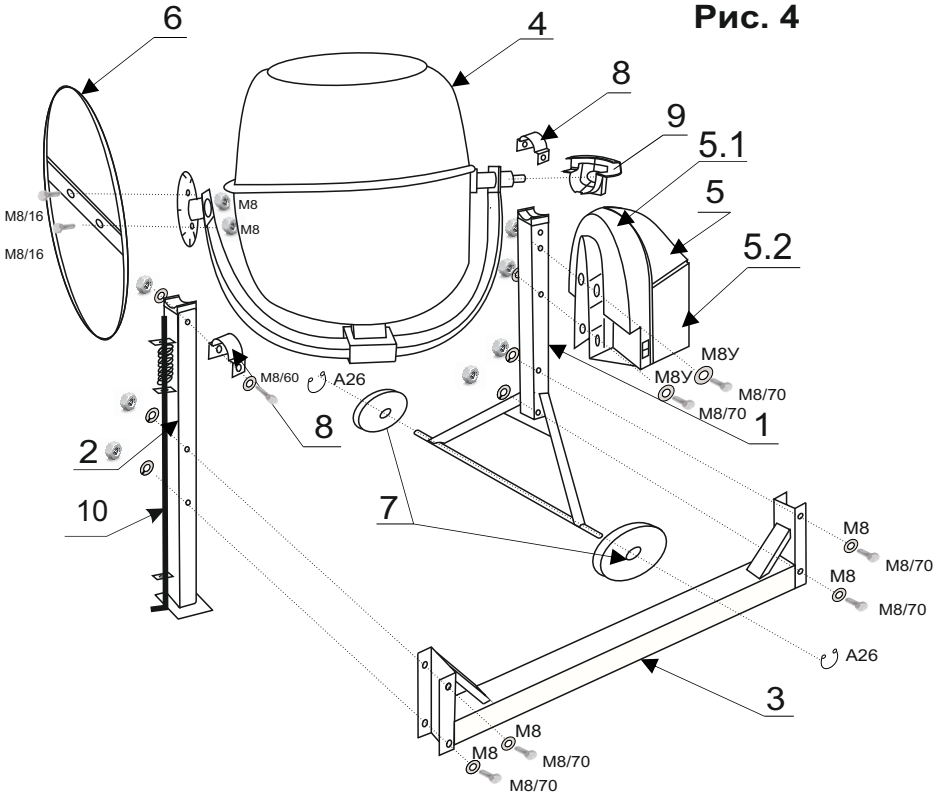

5.5. ЦІ РОБОТИ ПРОВОДИТИ В ЗАХИЩЕНОМУ ВІД ОПАДІВ І СТОРОННІХ ОСІБ МІСЦІ. НЕ ТОРКАТИСЬ ЧАСТИН ПРИВОДУ!

Після натяжіння ременя включіть бетонозмішувач і ВІЗУАЛЬНО проконтролюйте роботу ременя, він не повинен торкатися стінки корпусу і не повинен зміщатись по осі двигуна або шківу. Якщо помітне зміщення, це вказує на неправильність посадки корпусу (5.1) на стійку (1). В такому випадку повторіть роботи пункту 5.2 цієї інструкції.

Прикріпіть кришку корпусу (5.2) до корпусу (5.1) гвинтами.

Прикріпіть руль (6) болтами і гайками згідно з рисунком.

УВАГА! Перед роботою ретельно вивчіть дану інструкцію

Дивіться на сайті www.vector-ua.net відеоінструкцію по зборці бетонозмішувача.

Комплектація (Рис. 4)

1. Стійка велика.
2. Стійка мала.
3. Труба-поперечина.
4. Чаша в зборі.
5. Привід бетонозмішувача в зборі (5.1 - корпус, 5.2 - кришка).
6. Руль.
7. Колесо транспортувальне - 2 шт.
8. Хомут – 2 шт.

9. Захист шестерні.
10. Стопор фіксатора баку.
без нумерації: шків, ремень, паспорт.
Метизи:

Болт	M8/16	- 2 шт.
	M8/60	- 2 шт.
	M8/70	- 6 шт.
Гровер M8		- 4 шт.(на трубу 3 !)
Гайка M8		- 6 шт.
Шайба M8(У)		- 4 шт.
Шайба M8		- 12шт.
Стопорне кільце	A15	- 1 шт.
	A26	- 2 шт.

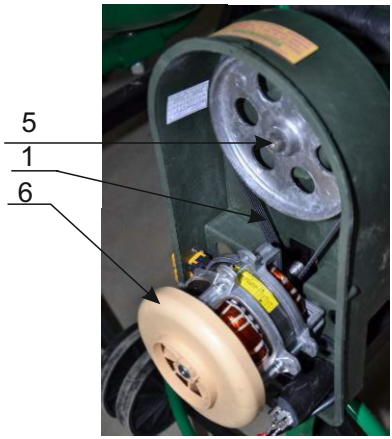

Рис. 5

Доповнення 4
ІНСТРУКЦІЯ ПО ЗАМІНІ КОМПЛЕКТУЮЧИХ

РОБОТИ ПРОВОДИТИ ПРИ ВІД'ЄДНАННІ ВИЛКИ ЖИВЛЕННЯ ВІД ДЖЕРЕЛА СТРУМУ!

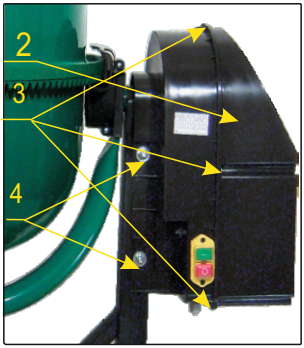

Рис. 6

1. Заміна ременя 1 (Рис. 5)
Зняти кришку корпусу приводу 2 (Рис. 6), відкрутивши шурупи 3.
Послабити болти 4.
Зняти старий ремінь.
Одягнути новий ремінь.
Для натягу ремня див. Доповнення 1
Одягнути кришку корпусу і закрутити шурупи.
2. Заміна шестерні з віссю (для спеціалістів).
2.1. Зняти бак бетонозмішувача, відкрутивши гайку M30 див. Доповнення 2 п.8.
2.2. Виконати вимоги п.1.1, 1.2, 1.3.
2.3. Зняти стопорне кільце 1 (Рис. 7), зняти шків (2) і зняти 2-ге стопорне кільце.
2.4. За допомогою прутка приставленого до центру віссі 5 (Рис. 5) ударами молотка вибити вісь з шестернею з направляючої 4 (Рис.4).

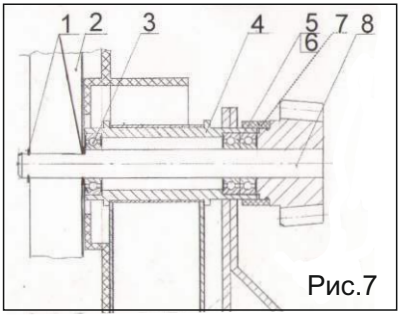

Рис.7

Підшипник (ГОСТ 80102) або поліамідна втулка 3* залишається в направляючій, а підшипник 5, 6 (ГОСТ 80102) і пильник 7 лишаються з віссю.
2.5. За допомогою металевої труби 20-22 мм потрібно вибити підшипник 3 в сторону шківа і зняти підшипник і пильник з вісі.
2.6. З новими підшипниками зберіть вузол у зворотному порядку. Пильник має виступ, який має сісти в канавку на шестерні. Після запресовки вісі з підшипниками в направляючу, нанесіть на бокову частину корпусу

підшипника мастило «Літол-24» або аналог. Вісь в направляючій має легко прокручуватись руками. В разі якщо при прокручуванні ви відчуєте заїдання підшипників – це може свідчити про неправильне положення підшипників або на їх дефект. Розберіть вузол і при потребі замініть підшипник справним.

3. Заміна нижніх підшипників.

Для заміни нижніх підшипників радимо звернутись в місця сервісного обслуговування бетонозмішувачів або в ремонтні майстерні.

4. Заміна вентилятора.

4.1. Виконати п.1.1 цієї інструкції.

4.2. Зняти вентилятор з осі двигуна.

4.3. Новий вентилятор занурити в окріп на 2-3 хв. і за допомогою резинового молотка ударами одягти на вісь двигуна.

* Комплектація бетонозмішувачів з 2015 року.

СВІДОЦТВО ПРО ПРИЙМАННЯ

Бетонозмішувач: БРС - 130 з/н _____

Бетонозмішувач БРС - 165 з/н _____

Бетонозмішувач БРС - 200 з/н _____

Відповідає вимогам ТУ У 29.5-14261690.001-2004

Штамп виробника Дата виготовлення «___»_____201 р.

Проданий в робочому і комплектному стані «___»_____201 р.

Організація-продавець _____

ДАНІ ПРО ГАРАНТІЙНИЙ РЕМОНТ

Організація-виконавець_____

№	Х-ка несправності	Виконані роботи	Дата

Після виконання гарантійного ремонту гарантія продовжується тільки на замінені вузли та деталі бетонозмішувача

Адреса виробника: ТзОВ ВП «Вектор-08», вул. О. Пчілки 22, м. Чернівці, 58023, Україна. Тел. (0372) 585814, 586814

e-mail: vp.vector08@gmail.com

www.vector-ua.net

Додаток
До Технічного регламенту

ДЕКЛАРАЦІЯ ВІДПОВІДНОСТІ
вимогам Технічного регламенту з електромагнітної сумісності обладнання

Товариство з додатковою відповідальністю «Вектор-08»
Україна, 58023 м. Чернівці, вул. О. Пчілки, 22
код ЄДРПОУ: 14261690
(повне найменування виробника/уповноваженої виробником особи-резидента України/особи, що відповідає за введення машин в обіг, його місцезнаходження код ЄДРПОУ (за наявності))

в особі ген. директора Немченко Валерія Миколайовича

підтверджує, що продукція : бетонозмішувачі побутові типу БРС-130, БРС-165, БРС-200, код ДКПП 28.92.40-50

виробництва: ТзОВ ВП «Вектор-08» (58023, м. Чернівці, вул. О. Пчілки ,22)
яка виготовляється серійно
відповідає вимогам Технічних регламентів:

Назва технічного регламенту	Нормативний документ
Технічний регламент безпеки машин	ДСТУ EN 60204-1:2004 ДСТУ IEC 61310-2-2001 ДСТУ EN 294-2001

процедура оцінки відповідності проведена згідно з Технічним регламентом.
Сертифікат відповідності* _____
(номер сертифіката відповідності, дата його реєстрації, строк його дії)

_____
(назва та місцезнаходження органу оцінки відповідності)

Декларацію складено під цілковиту відповідальність виробника/уповноваженої особи-резидента України/особи, що відповідає за введення машин та устаткування в обіг.
(непотрібне викреслити)

Директор ТОВ «Вектор-08» **В.М. Немченко**
(посада особи, що склала декларацію) (підпис) (ініціали та прізвище)

М.П. 11/06 2015 р.

*Застосовується у разі використання виробником модуля, в якому процедура оцінки відповідності машин та устаткування проводиться призначеним органом

Місце для позначки про реєстрацію декларації про відповідність

VECTOR

БЕТОНОЗМІШУВАЧІ ЄВРОСТАНДАРТУ

ЗРОБЛЕНО В УКРАЇНІ

ГАРАНТІЯ 1 РІК

ЗАВЖДИ В НАЯВНОСТІ ВСІ ЗАПЧАСТИНИ

58023, м. Чернівці, вул. О.Пчілки, 22
(0372) 58-68-14
email: vp.vector08@gmail.com
www.vector-ua.net

ВДАЛОГО ВАМ БУДІВНИЦТВА!

ТУ У 29.5-14261690.001-2004